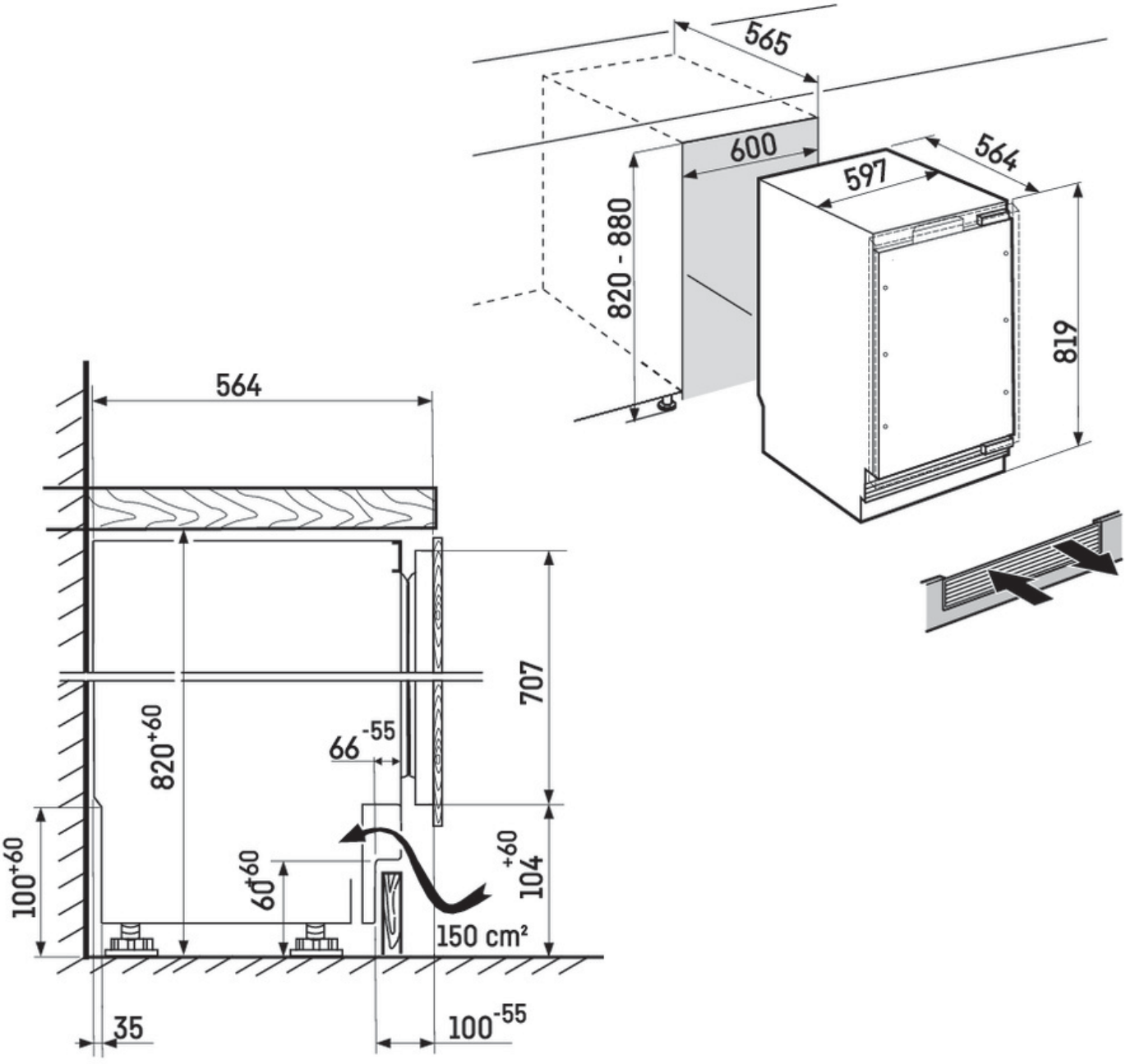
565
600
597
564
820 - 880
819
564
707
820+60
66-55
100+60
60+60
104+60
150 cm²
35
100-55